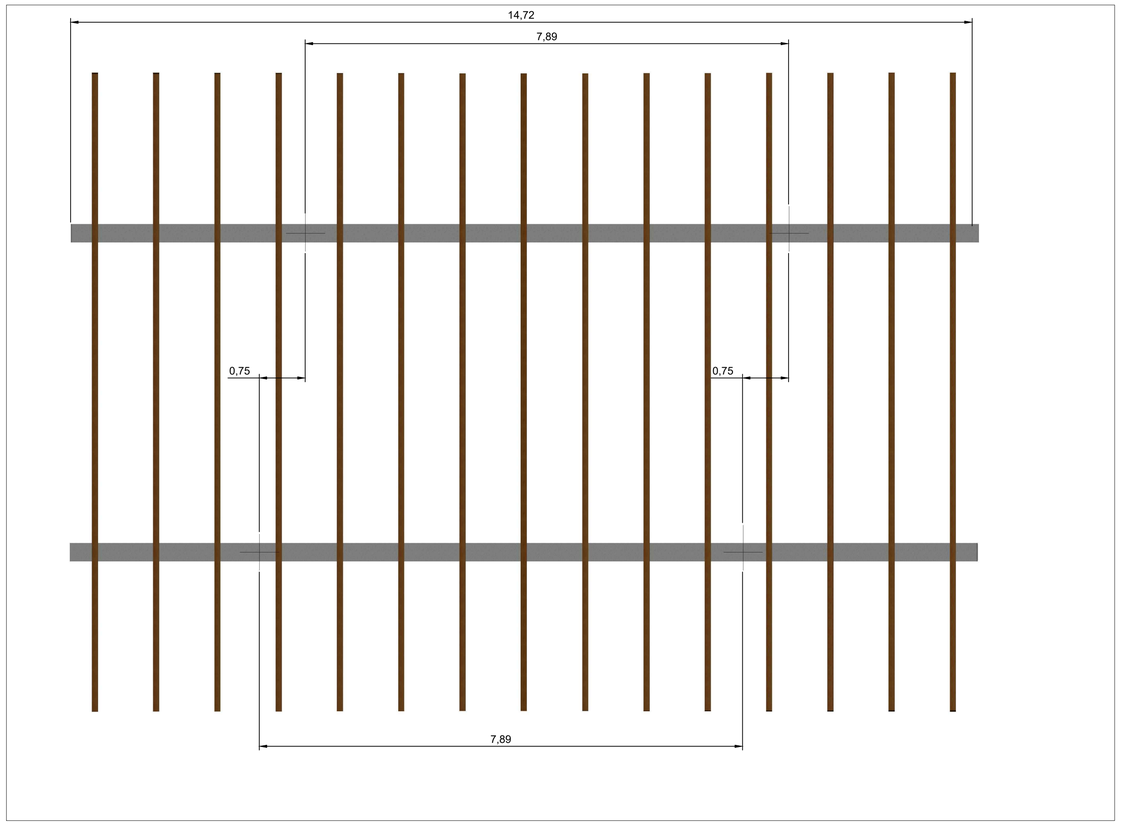

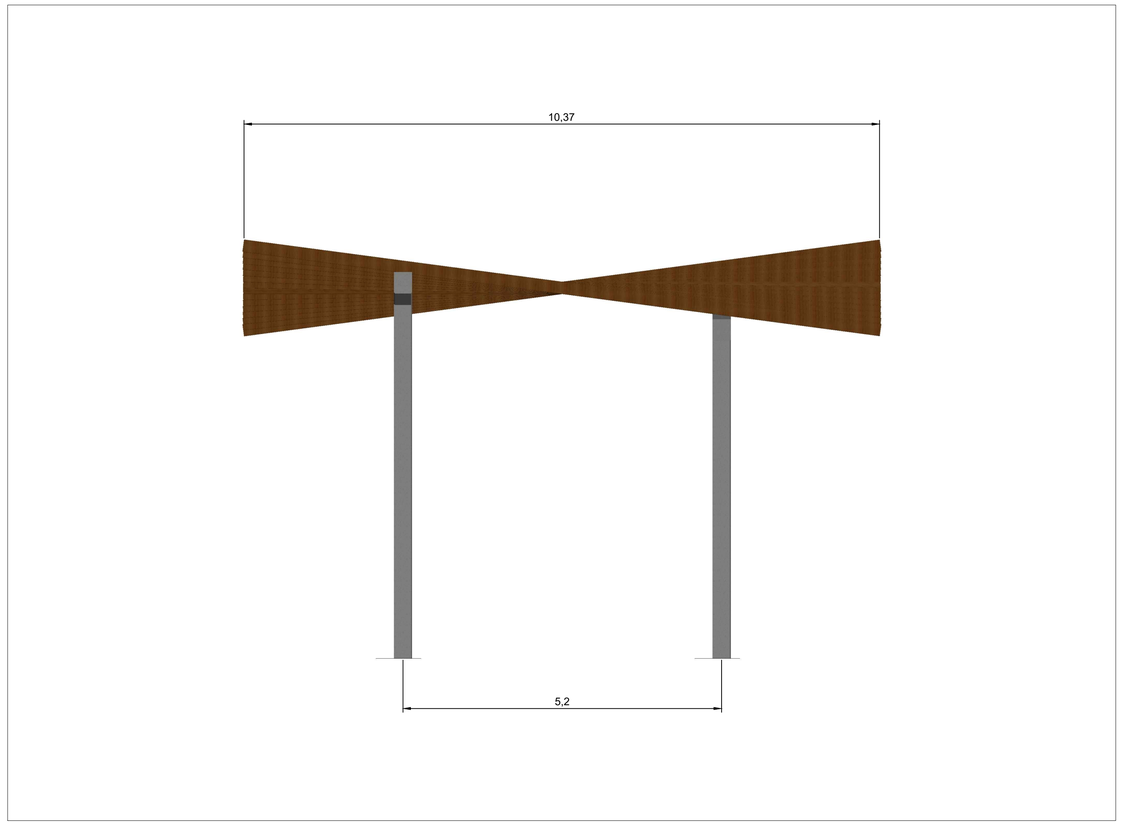

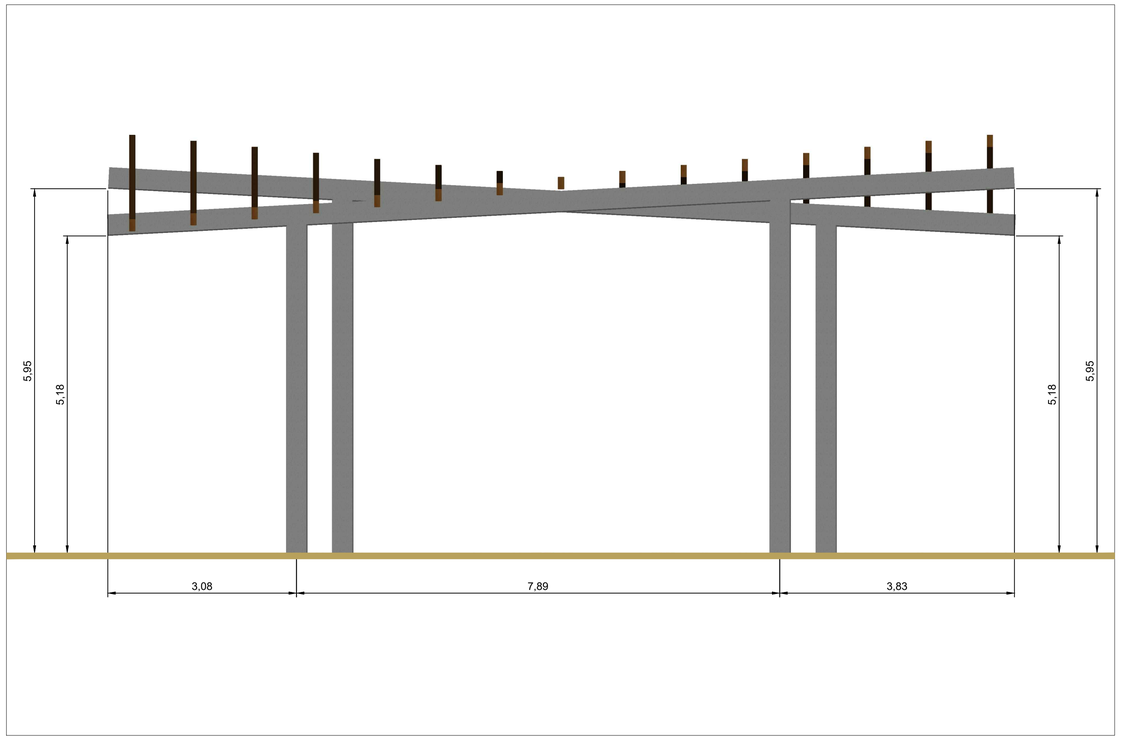

PROMOTOR:	ASISTENCIA TÉCNICA:	AUTOR DEL PROYECTO:	ESCALAS:	TÍTULO DEL PROYECTO:	Nº PROYECTO:	DESIGNACIÓN DEL PLANO:	Nº DE PLANO:
CIUDAD AUTÓNOMA DE MELILLA CONSEJERÍA DE COORDINACIÓN Y MEDIO AMBIENTE GABINETE DE PROYECTOS	IDIC	FDO. D. RAFAEL DE LINARES AÑÓN	VARIAS (ORIGINALES UNE ISO A1)	NUEVA ORDENACIÓN DE LA CALLE MARQUÉS DE MONTEMAR DEL BARRIO INDUSTRIAL	2017-G/PRY-063 FECHA: OCTUBRE 2017	PÉRGOLA. DEFINICIÓN, REPLANTEO. CIMENTACIÓN Y ESTRUCTURA	15 HOJA Nº: 1 DE 2 PÁG. Nº: 51

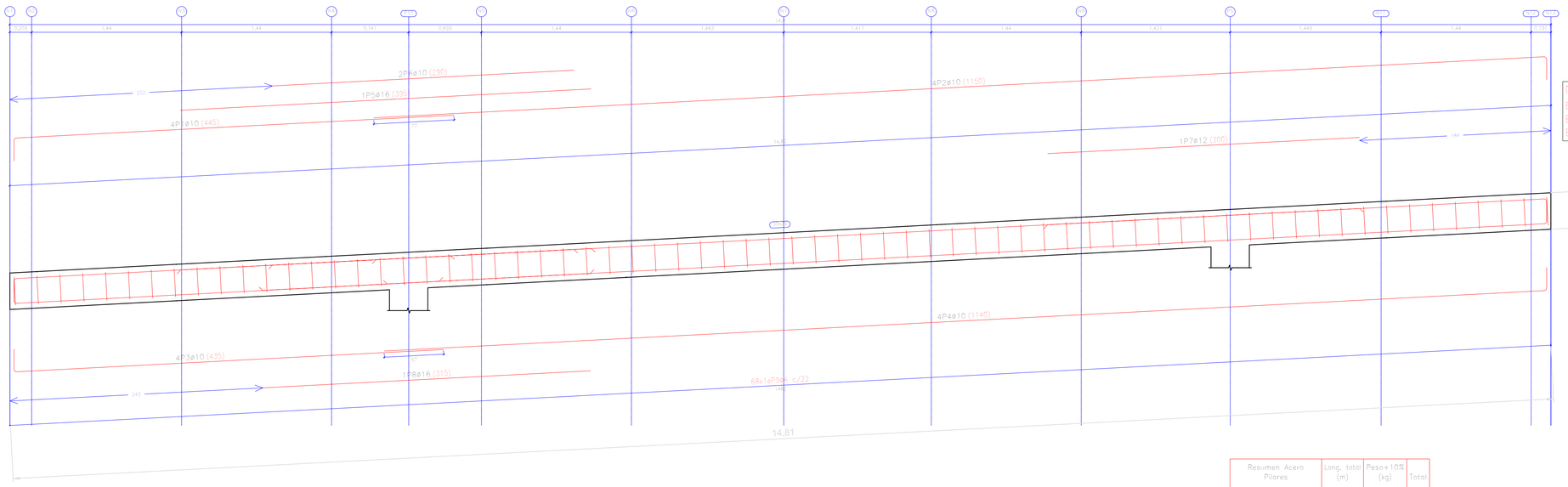

Despiece de vigas
Escala pórticos 1:25
Escala secciones 1:25
Escala huecos 1:25

Elemento	Pos.	Diám.	No.	Esquema (cm)	Long. (cm)	Total (cm)	B 500 S, Ys=1,15 (kg)
Pórtico 1	1	ø10	4	422	445	1780	11,0
	2	ø10	4	1128	1150	4600	28,4
	3	ø10	4	413	435	1740	10,7
	4	ø10	4	1118	1140	4560	28,1
	5	ø16	1	395	395	395	6,2
	6	ø10	2	290	290	580	3,6
	7	ø12	1	300	300	300	2,7
	8	ø16	1	315	315	315	5,0
	9	ø6	68	20 x 30	108	7344	16,3
					Total+10%		123,2
Pórtico 2	1	ø10	4	422	445	1780	11,0
	2	ø10	4	1128	1150	4600	28,4
	3	ø10	4	413	435	1740	10,7
	4	ø10	4	1118	1140	4560	28,1
	5	ø16	1	395	395	395	6,2
	6	ø10	2	290	290	580	3,6
	7	ø12	1	300	300	300	2,7
	8	ø16	1	315	315	315	5,0
	9	ø6	68	20 x 30	108	7344	16,3
					Total+10%		123,2
						ø6:	35,8
						ø10:	180,0
						ø12:	6,0
						ø16:	24,6
						Total:	246,4

Resumen Acero Plano de pórticos		Long. total (m)	Peso+10% (kg)	Total
B 500 S, Ys=1,15	ø6	146,9	36	
	ø10	265,2	180	
	ø12	6,0	6	
	ø16	14,2	25	247

Hormigón: HA-25, Yc=1,5
Acero en barras: B 500 S, Ys=1,15
Acero en estribos: B 500 S, Ys=1,15

Resumen Acero Pilares		Long. total (m)	Peso+10% (kg)	Total
B 500 S, Ys=1,15	ø6	215,5	53	
	ø12	113,7	111	164

P8, P9, P5 y P10

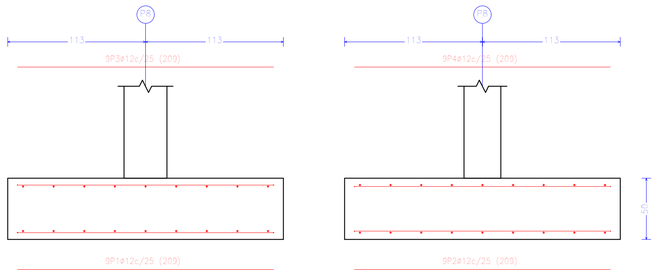

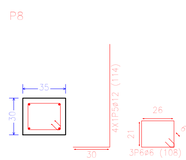

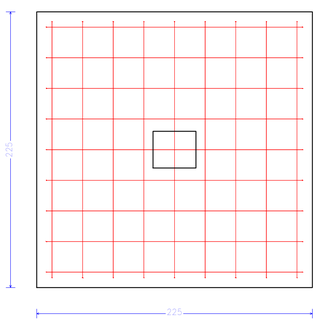

Elemento	Pos.	Diám.	No.	Long. (cm)	Total (cm)	B 500 S, Ys=1,15 (kg)
P8+P9+P5+P10	1	ø12	9	209	1881	16,7
	2	ø12	9	209	1881	16,7
	3	ø12	9	209	1881	16,7
	4	ø12	9	209	1881	16,7
	5	ø12	4	114	456	4,0
	6	ø6	3	108	324	0,7
				Total+10% (x4)		78,2
					ø6:	3,2
					ø12:	311,4
					Total:	314,8

Resumen Acero Elemento		Long. total (m)	Peso+10% (kg)	Total
B 500 S, Ys=1,15	ø6	13,0	3	
	ø12	319,2	312	315

PERGOLA V14-RV2
4 PILARES - LONAS - VIENTO
Escala: 1:100

Cuadro de anclajes	
Referencias	Armados Esquinas
P8, P9, P5 y P10	4ø12

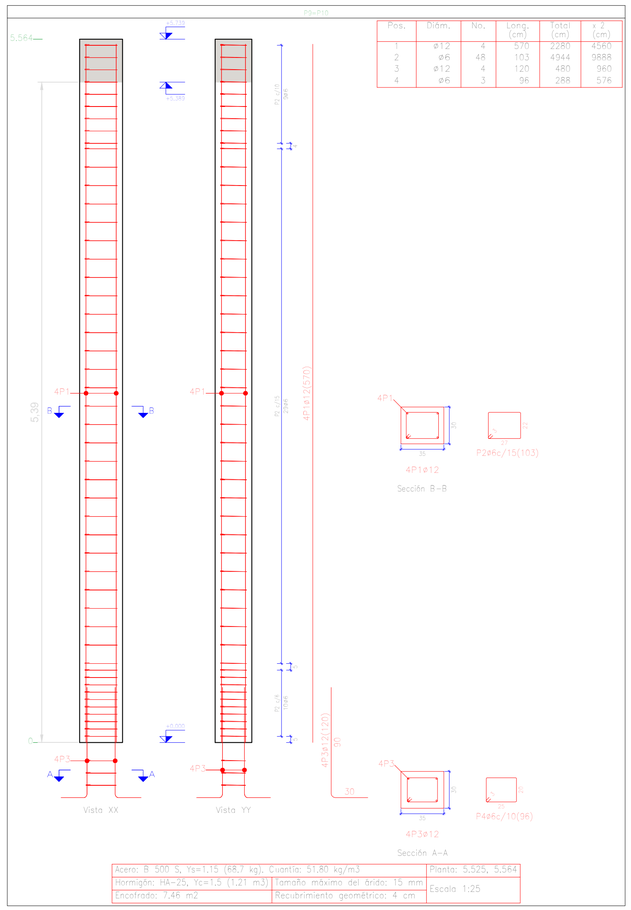

Pos.	Diám.	No.	Long. (cm)	Total (cm)	x 2 (cm)
1	ø12	4	570	2280	4560
2	ø6	48	103	4944	9888
3	ø12	4	120	480	960
4	ø6	3	96	288	576

Acero: B 500 S, Ys=1,15 (68,7 kg), Cuantía: 51,80 kg/m3		Planta: 5,525, 5,584
Hormigón: HA-25, Yc=1,5 (1,21 m3)	Tamaño máximo del árido: 15 mm	Escala 1:25
Encofrado: 7,46 m2	Recubrimiento geométrico: 4 cm	

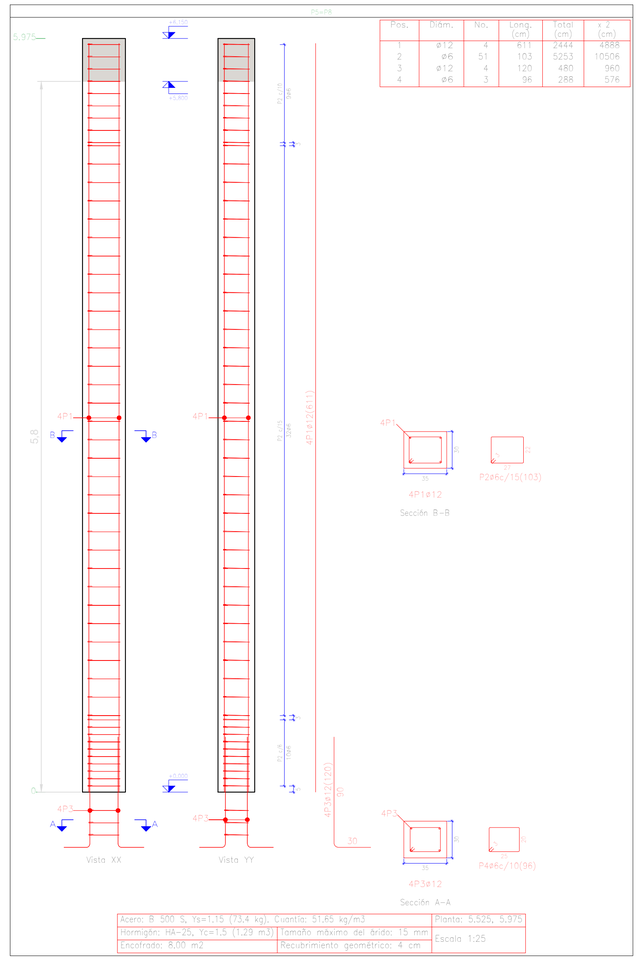

Pos.	Diám.	No.	Long. (cm)	Total (cm)	x 2 (cm)
1	ø12	4	611	2444	4888
2	ø6	51	103	5253	10506
3	ø12	4	120	480	960
4	ø6	3	96	288	576

Acero: B 500 S, Ys=1,15 (73,4 kg), Cuantía: 51,65 kg/m3		Planta: 5,525, 5,975
Hormigón: HA-25, Yc=1,5 (1,29 m3)	Tamaño máximo del árido: 15 mm	Escala 1:25
Encofrado: 8,00 m2	Recubrimiento geométrico: 4 cm	

REPLANTEO
E = 1:100

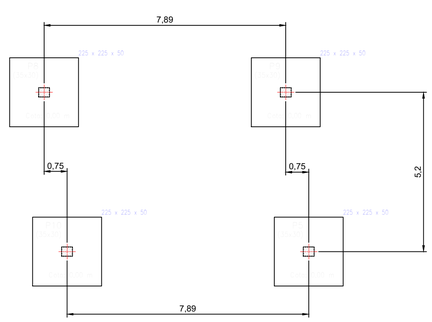

Elemento	Pos.	Diám.	No.	Esquema (cm)	Long. (cm)	Total (cm)	B 500 S, Ys=1,15 (kg)
P5=P8	1	ø12	4	611	611	2444	21,7
	2	ø6	51	20 x 30	103	5253	11,7
	3	ø12	4	90 / 30	120	480	4,3
	4	ø6	3	20 x 30	96	288	0,6
					Total+10% (x2)		42,1 84,2
P9=P10	1	ø12	4	570	570	2280	20,2
	2	ø6	48	20 x 30	103	4944	11,0
	3	ø12	4	90 / 30	120	480	4,3
	4	ø6	3	20 x 30	96	288	0,6
					Total+10% (x2)		35,7 79,4
					ø6:		164,6
					ø12:		111,2
					Total:		163,8